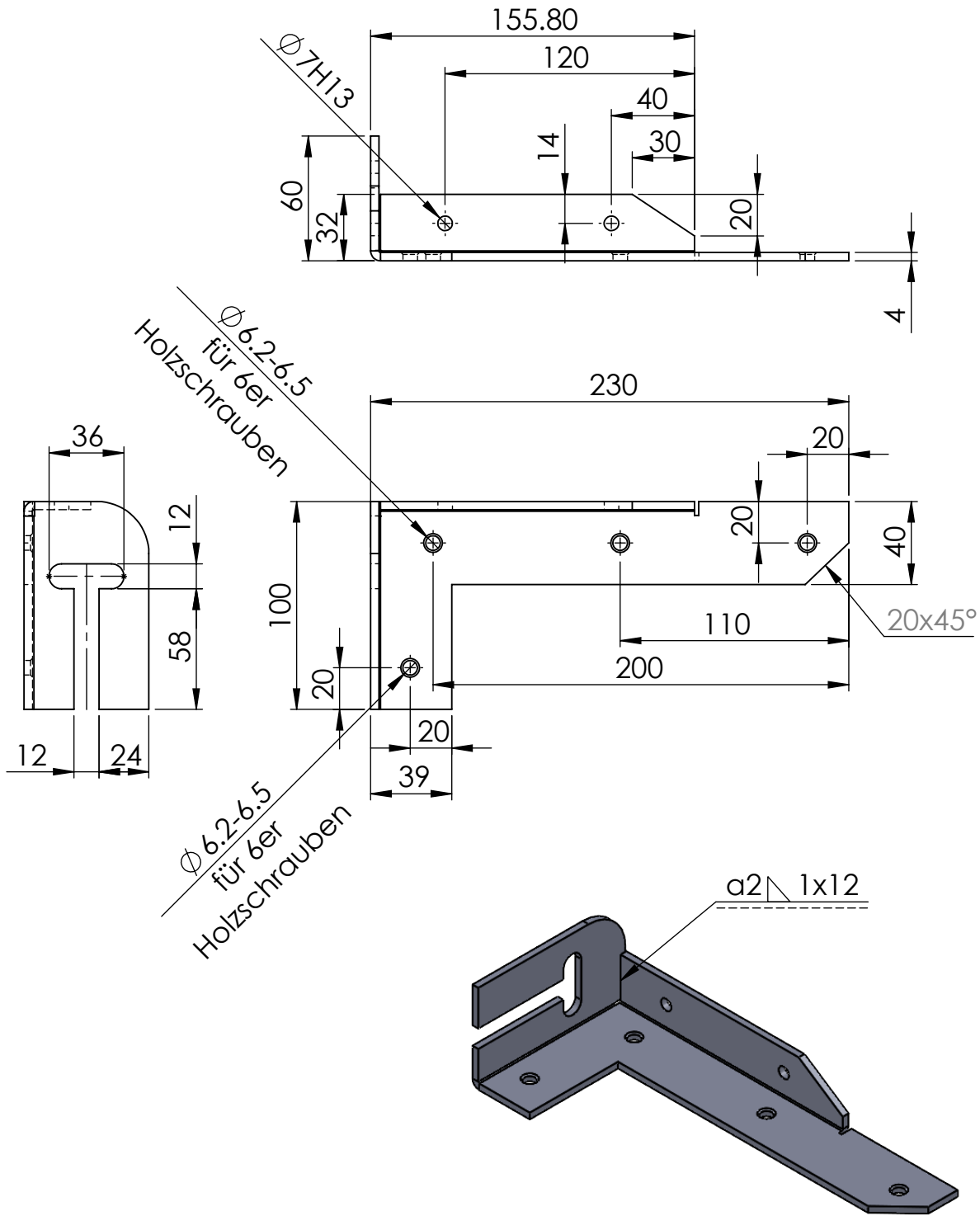

WENN NICHT ANDERS DEFINIERT: BEMASSUNGEN SIND IN MILLIMETER OBERFLÄCHENBESCHAFFENHEIT: TOLERANZEN: LINEAR: WINKEL:	Oberfläche: Blau verzinkt	Verpackung: à 5 Stück	Produkt ist CE-Zertifiziert Tragkraft: 200KG / PAAR

linke und rechte Ausführung

	NAME	SIGNATUR	DATUM
GEZEICHNET			
GEPRÜFT			
GENEHMIGT			
PRODUKTION			
QUALITÄT			

BENENNUNG:

Unterschrankkonsole

WERKSTOFF: Stahl S235 oder gleichwertig	ZEICHNUNGSNR.	A4
GEWICHT:	MASSSTAB:1:3	BLATT 1 VON 1