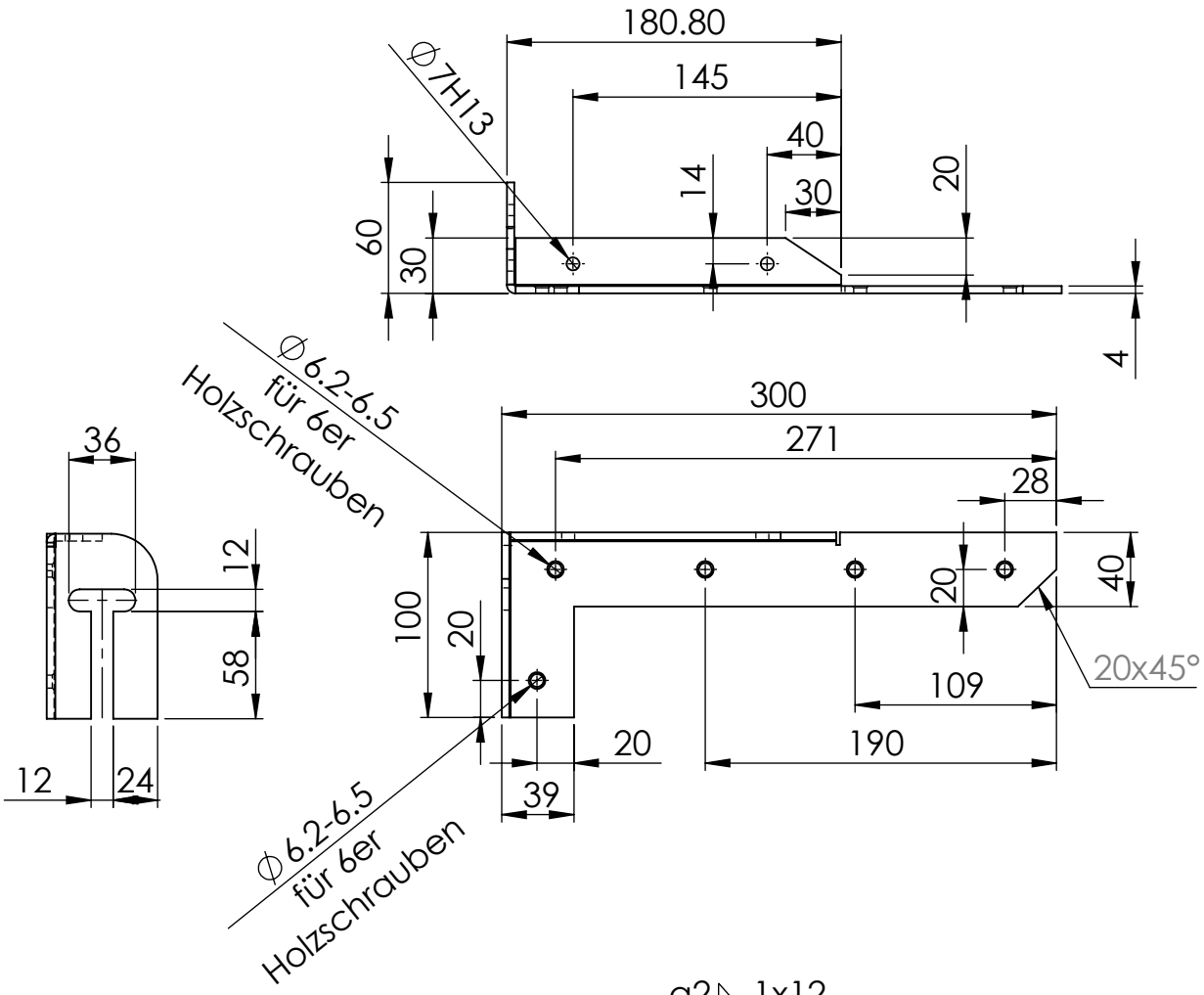

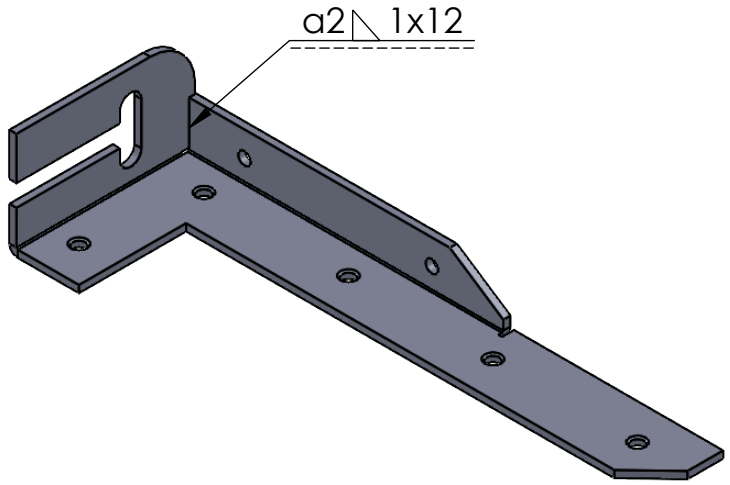

WENN NICHT ANDERS DEFINIERT: BEMASSUNGEN SIND IN MILLIMETER OBERFLÄCHENBESCHAFFENHEIT: TOLERANZEN: LINEAR: WINKEL:	Oberfläche: Blau verzinkt	Verpackung: à 5 Stück	Produkt ist CE-Zertifiziert	Tragkraft: 250KG / PAAR
			linke und rechte Ausführung	

	NAME	SIGNATUR	DATUM
GEZEICHNET			
GEPRÜFT			
GENEHMIGT			
PRODUKTION			
QUALITÄT			

BENENNUNG:
Unterschrankkonsole

WERKSTOFF:
Stahl S235
oder gleichwertig

ZEICHNUNGSNR.

A4

GEWICHT:

MASSSTAB:1:4

BLATT 1 VON 1